モーターダンパー［電動式］ロータリーアクチュエーター［スプリングリターン］［BELIMO］

［プラント用］［ダクトサイズ］［SS・SUS］［EH:耐熱 200℃］［軸受無］［静圧 2.0KPa］［フランジ付］

EHDMBRLF-□□□-EHS/EHU

栄進空調株式会社

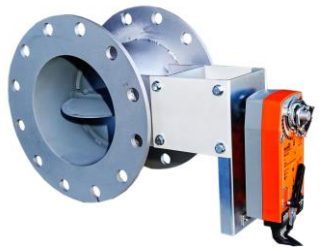

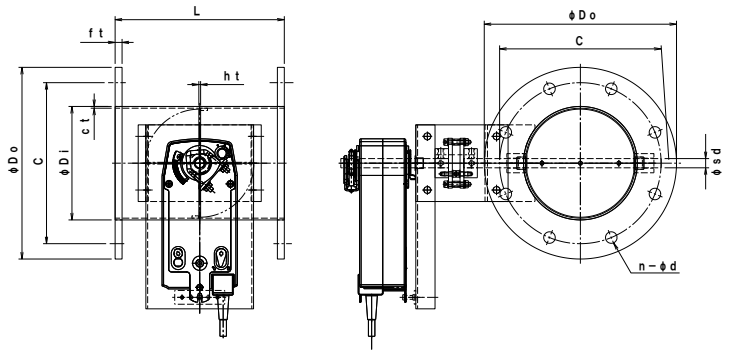

形　式	φD1	φD0	C	n－φd	L	ft
EHDMBRLF-　75　EHS／EHU	76. 3	175	135	4－15	200	9／10
EHDMBRLF－100　EHS／EHU	98	200	160	8－15	220	9／10
EHDMBRLF－125　EHS／EHU	123	225	185	8－15	220	9／10
EHDMBRLF－150　EHS／EHU	148	250	210	8－15	220	9／10
EHDMBRLF－175　EHS／EHU	173	275	235	8－15	220	9／10
EHDMBRLF－200　EHS／EHU	198	300	260	8－15	220	9／10
EHDMBRLF－225　EHS／EHU	223	325	285	8－15	300	9／10
EHDMBRLF－250　EHS／EHU	248	350	310	8－15	300	9／10
EHDMBRLF－300　EHS／EHU	298	400	360	12－15	300	12
EHDMBRLF－350　EHS／EHU	348	450	410	12－15	360	12
EHDMBRLF－400　EHS／EHU	398	500	460	12－15	400	12

⁝⁝耐熱　モーターダンパー［電動式］の特徴の特徴

○電源 Off または 信号 Off でスプリングにより全開（全開）になります。

- ダンパー本体は鋼板製ダンパーです。
- 本　体　材　質　　:鋼板　　仕　上　:錆止め＋シルバー塗装
- 接続フランジ材質　　:鋼板　　仕　上　:錆止め＋シルバー塗装

⁝⁝耐熱　モーターダンパー［電動式］・オプション仕様

- ステンレス製　材　質　:SUS－304
- 接続フランジ　材　質　:SUS－304
- 全　閉　リ　ー　ク　率　：　通常　1～3%
- フランジ／JIS－5K
- L寸法指定、ボールト穴指定